产品编号	**HX-RS-WS201**
产品名称	管道式温湿度变送器
产品描述	本产品采用螺纹安装，不锈钢探头。温度、湿度两路 4-20mA 输出。变送器采用螺纹安装，适用于管道测量。采用进口数字温度传感器为核心元件，使其具有优越的准确性与长期稳定性。
产品特点	现场显示（可选）； 0~100%RH 全量程测量； 湿度测量精度最高可达±2%RH； 通过按键可进行单点校正； 2 路 4~20mA 信号输出（温度、湿度），兼有 RS485 接口； 响应速度小于 10S； M27 的螺纹方便管道安装，适用于工业现场。
技术参数	工作电源：24VAC； 测量范围温度：-20～60℃； 温度精度：≥±0.5℃； 信号输出对应范围：0～100% RH； 长期稳定性：典型值 0.5%RH/年； 工作环境湿度：5～95%RH，无凝露；温度：-40～80℃； 测量稳定性：漂移≤于 1%RH； 变送器材料：ABS 塑料防水外壳； 重量：不小于 200g； 探头保护：不锈钢探头； 安装方式：管道式（螺纹固定安装、活动法兰固定安装、直插式无固定安装）。

产品选型	**HX-RS-WS201**	精度	1	±1%	
			2	±2%	
			3	±3%	
		现场显示	0	无显示	
			1	LCD 数显	
		安装方式	0	直插式	无固定
			1	螺纹固定	M20*1.5、M27*2.0
			2	法兰固定	中心孔距：48mm
		插深	1、（150mm）、2、（200mm）、3、（300mm）、4、客户指定		

产品图例

参考示例

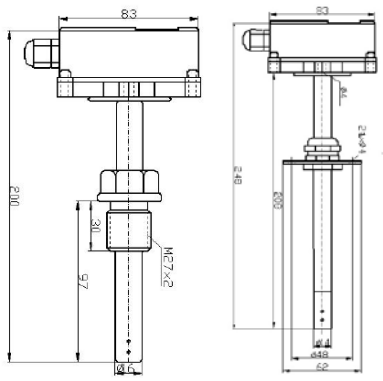

外形结构图

典型应用	本产品可应用在广泛用于弹药库、制药厂、棉纺厂、输煤系统、仓库、过程控制等。